生産中止図面
２０２１／４

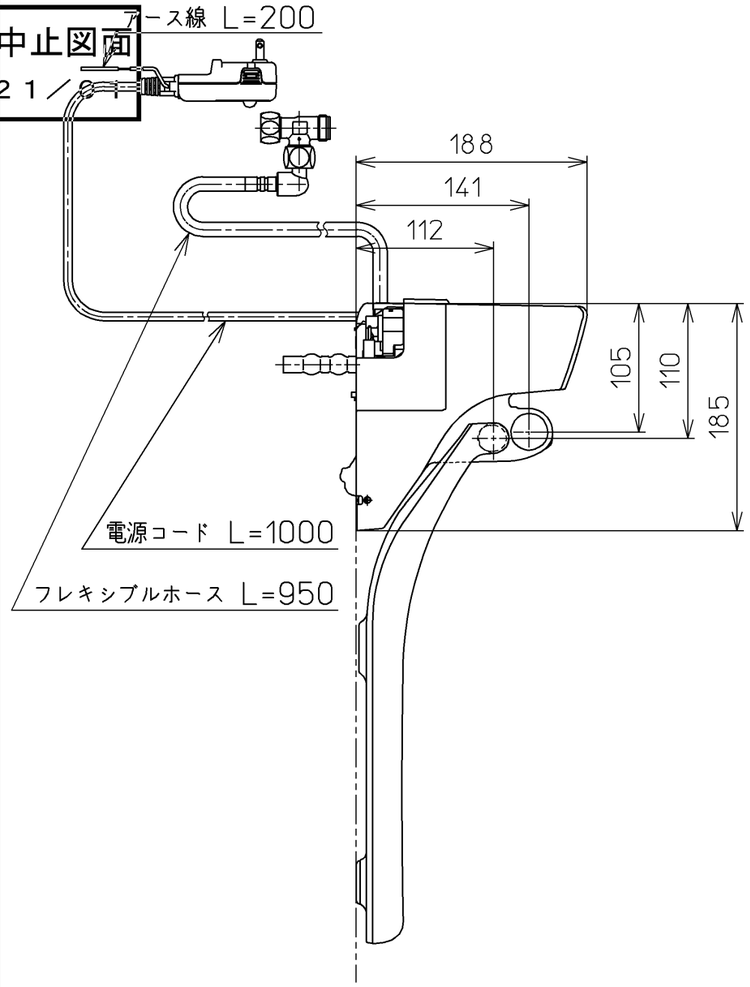

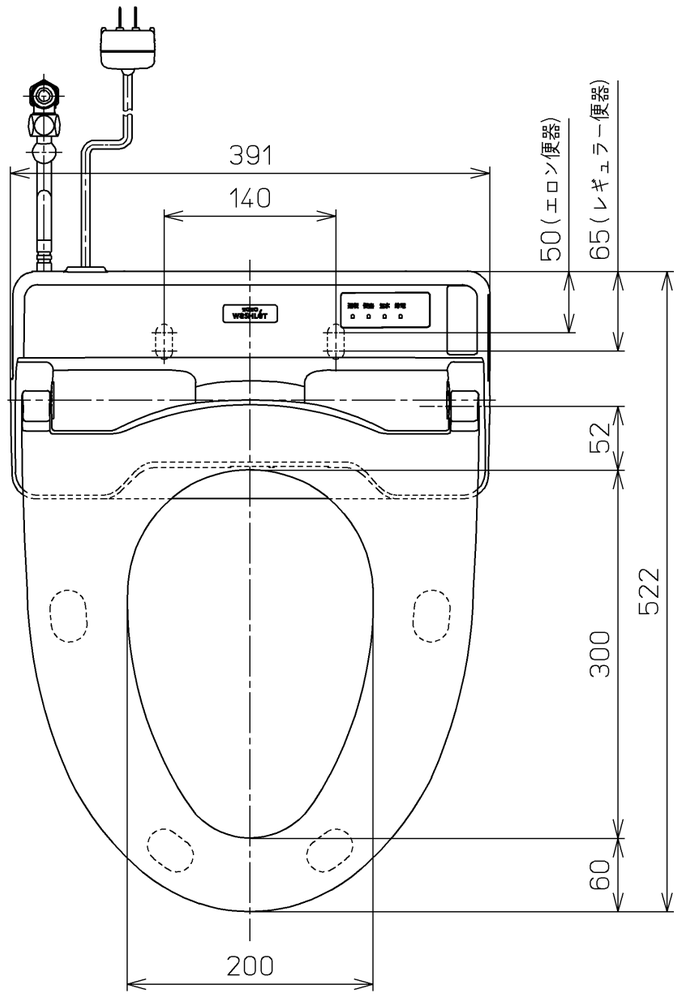

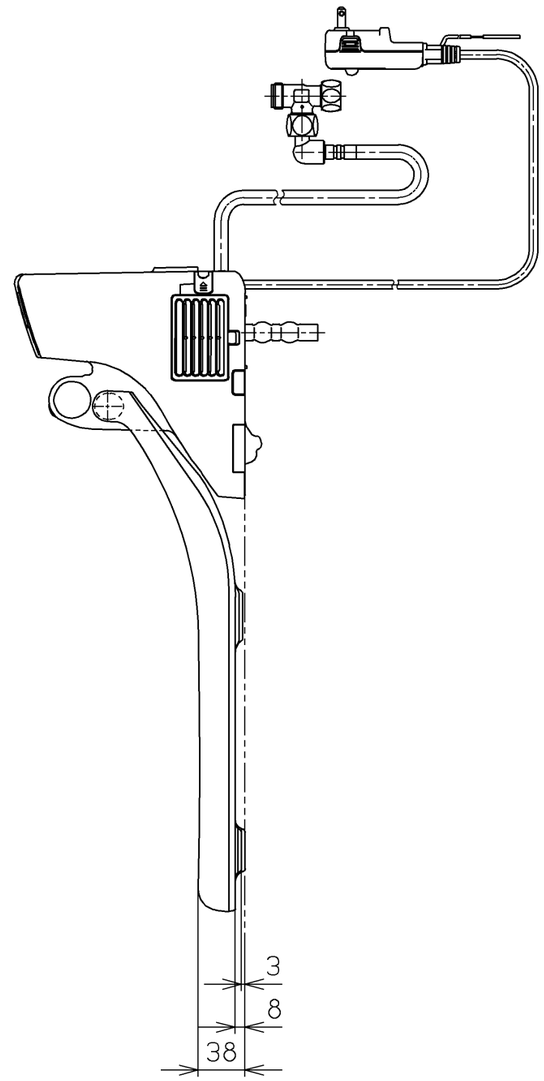

別途手配

電源電線：600Vビニル絶縁ビニルシースケーブル平形
VVF 2芯 φ1.6 又は φ2.0

別品番

リモコン取付用施工部材
・乾式・湿式工法壁用
・パーティション用

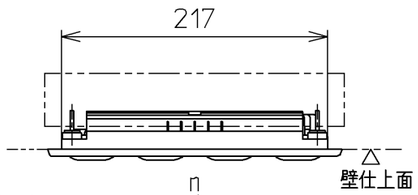

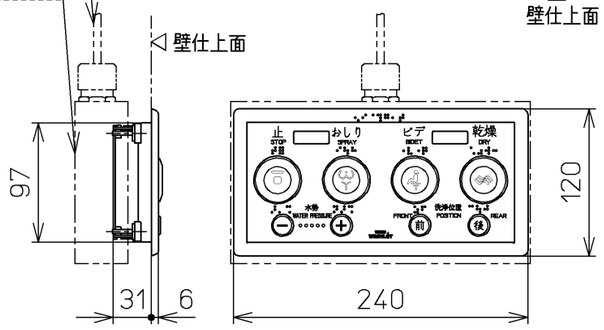

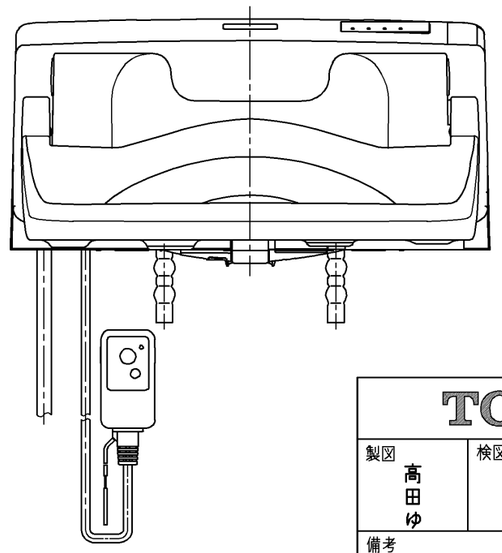

＜特注仕様＞
1.便ふたなし品
2.本体着脱部を金属製にしたもの
3.リモコンを埋込AC100Vリモコンにしたもの

＊定格：ウォシュレット AC100V-410W 50/60Hz
リモコン AC100V-4.9W 50/60Hz

TOTO			単位 mm	名称 洗浄乾燥脱臭暖房便座
製図 高田ゆ	検図 末山次川	日付 15-08-19	尺度 1：5	
備考				品番 TCF6531V81
				図番 TCF6531V81_A0100
A3				ページNo. 1-1 (改)